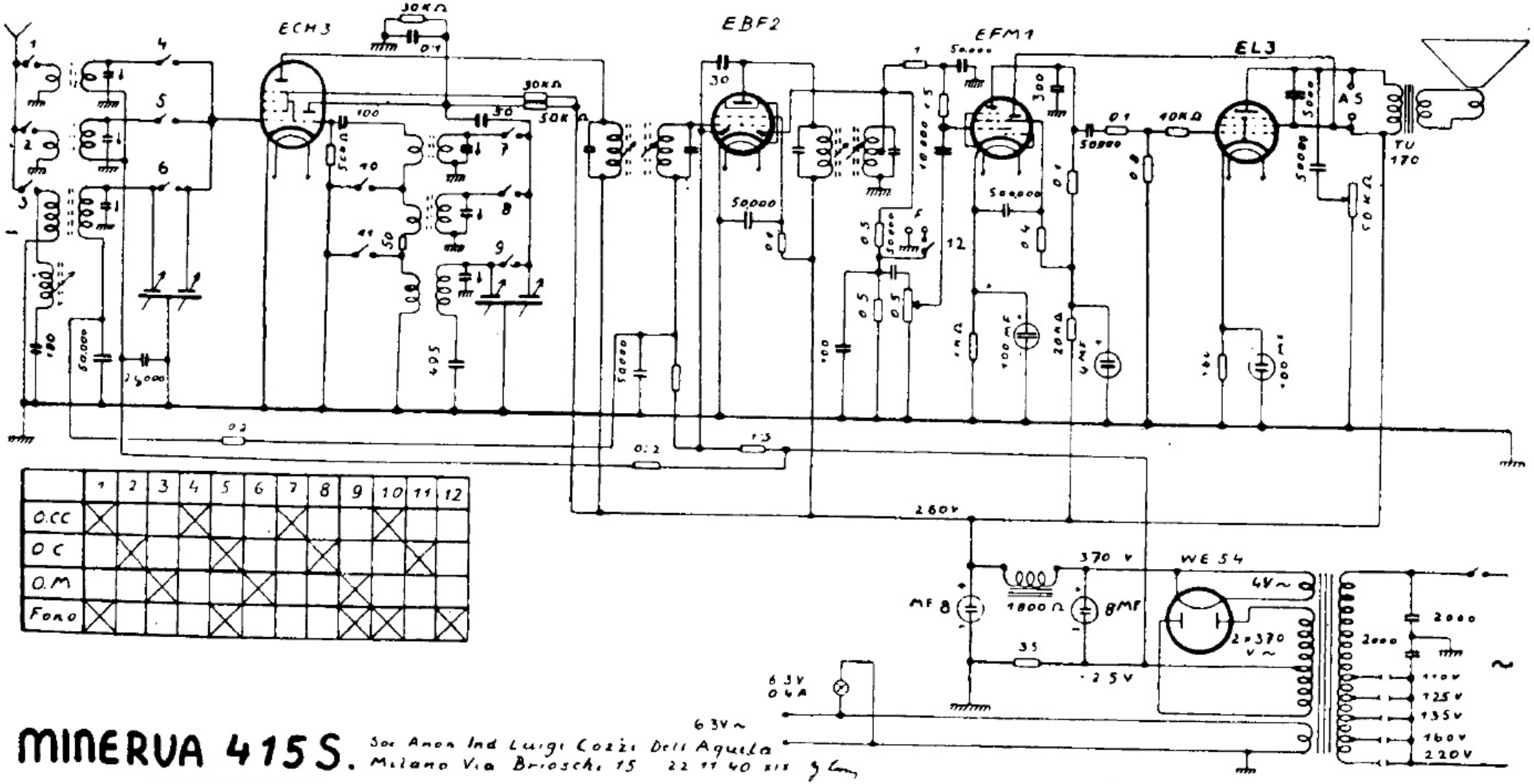

	1	2	3	4	5	6	7	8	9	10	11	12
O.CC	X			X			X			X		
O C		X			X			X			X	
O.M			X			X			X			
Fono	X				X				X	X		X

MINERVA RADIO. — Mod. «415 S». – Gamme: media da 190 a 580 m., corte da 26 a 52 m., cortissime da 13 a 26 m. – Produzione 1940-1941. – Media frequenza: 470 kHz.